第49回　中国大学バスケットボール選手権春季優勝大会　男子組み合わせ

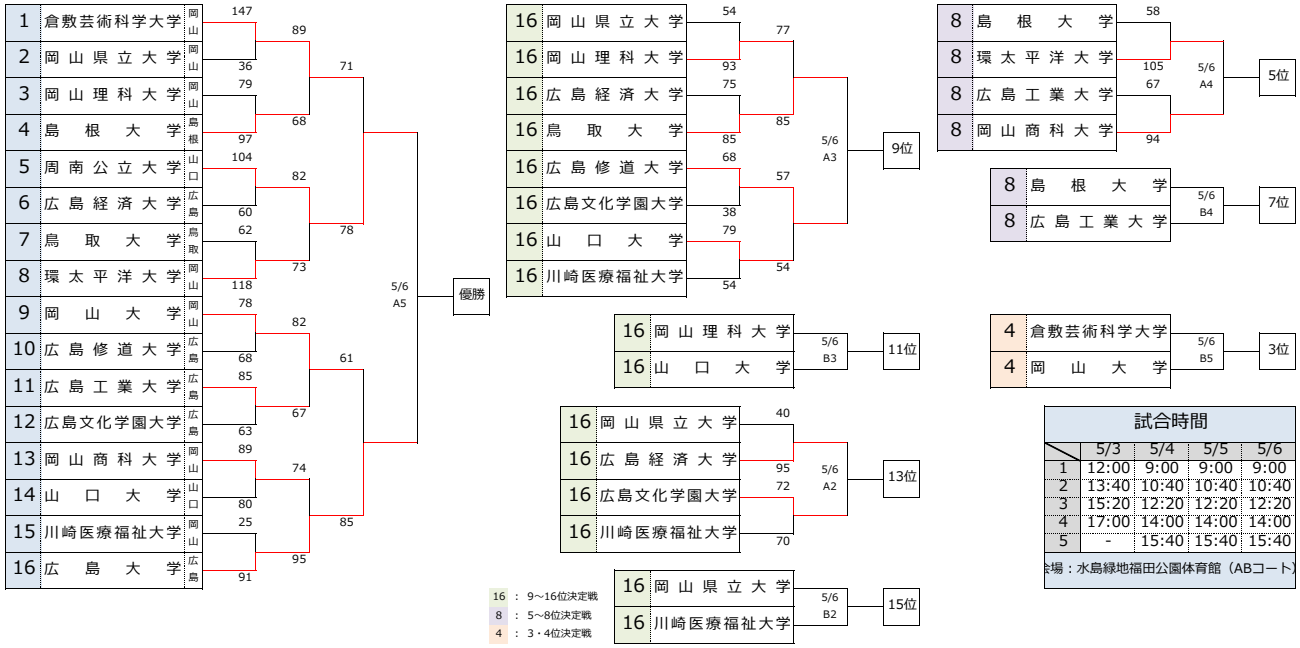

試合時間

	5/3	5/4	5/5	5/6
1	12:00	9:00	9:00	9:00
2	13:40	10:40	10:40	10:40
3	15:20	12:20	12:20	12:20
4	17:00	14:00	14:00	14:00
5	-	15:40	15:40	15:40

会場：水島緑地福田公園体育館（ABコート）

第49回　中国大学バスケットボール選手権春季優勝大会　女子組み合わせ

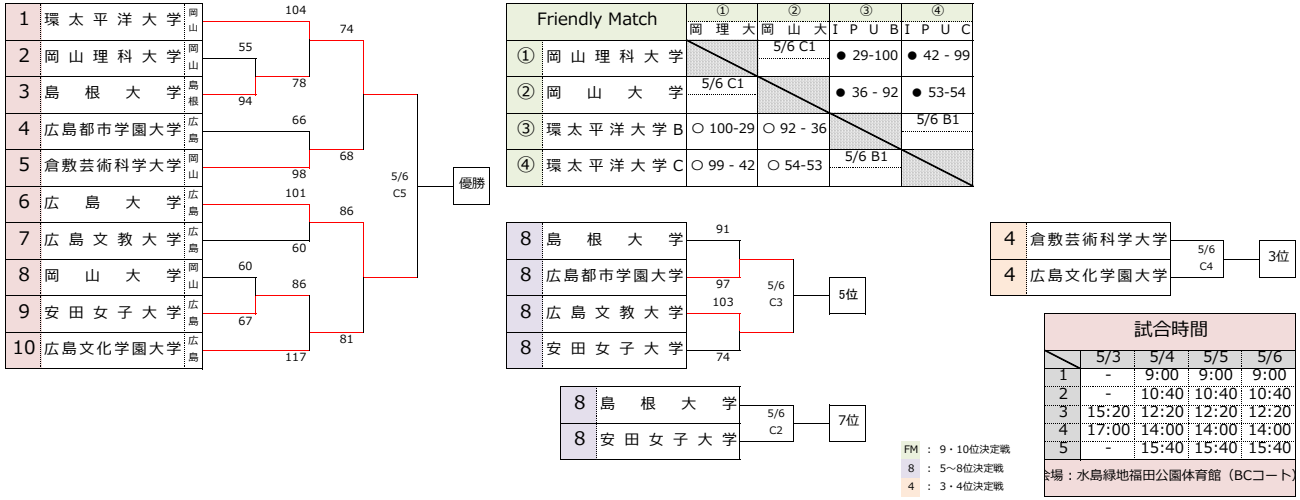

試合時間

	5/3	5/4	5/5	5/6
1	-	9:00	9:00	9:00
2	-	10:40	10:40	10:40
3	15:20	12:20	12:20	12:20
4	17:00	14:00	14:00	14:00
5	-	15:40	15:40	15:40

会場：水島緑地福田公園体育館（BCコート）